番号	名　　称	材　質	個数	備　考	番号	名　　称	材　質	個数	備　考
1	ノ ズ ル	C3604	1	25A	6	圧 力 計	―――	1	2.5MPa φ75
2	ボールバルブ	C3771	1	25A	7	アングル弁	C3771	1	10A
3	六角ニップル	FCMB	2	25A	8	スリース弁　※1	CAC911	1	25A
4	異径チーズ	FCMB	1	25A×10A					
5	ニップル	SGP	1	10A×75					

※1 製造社名：株式会社キッツ
鉛レス青銅ねじ込み形内ねじ仕切弁
HN-25型（日本水道協会認証品）

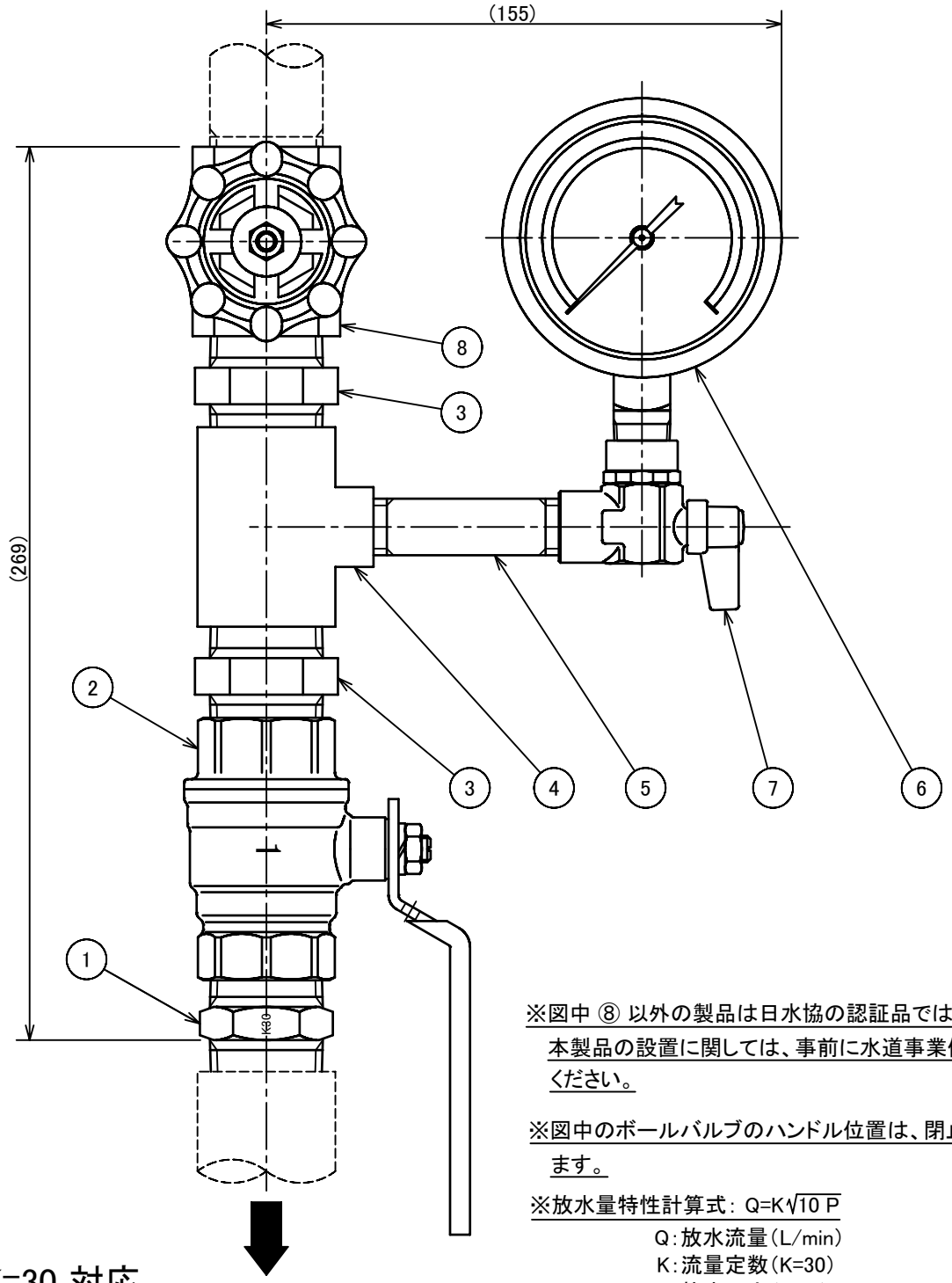

K=30 対応

※図中 ⑧ 以外の製品は日水協の認証品ではありません。
本製品の設置に関しては、事前に水道事業体殿へご相談ください。

※図中のボールバルブのハンドル位置は、閉止状態を示します。

※放水量特性計算式：$Q=K\sqrt{10P}$
Q：放水流量（L/min）
K：流量定数（K=30）
P：放水圧力（MPa）

図面名称	作成年月日	16/04/07	図面番号	版 数
試験装置　SR30 V付	投影法	3 角 法	J075580	D
	尺　度	1 / 2	千住スプリンクラー株式会社	