番号	名　称	材　質	数量	備　考	番号	名　称	材　質	数量	備　考
1	フレーム	CAC406	1	Crメッキ	8	天秤	C5191	1	Crメッキ
2	デフレクター	C2680	1	Crメッキ	9	シリンダー	C5341	1	Crメッキ
3	インプレスネジ	SUSXM7	1		10	プランジャー	C7941	1	Niメッキ
4	弁	C2801	1	Crメッキ	11	スペーサー	C7941	1	Niメッキ
5	パッキン	C1100	1		12	集熱板	C1100	1	Crメッキ
6	支柱	C5191	1	Crメッキ	13	可溶合金	――――	1	
7	可動片	C5191	1	Crメッキ					

仕　様

名称＼項目	型式承認番号	感度区分	作動温度	有効散水半径	流量定数	取付方向	カラー標示	最高周囲温度
DQPTⅡ　72	ス第9～35～2号	1種	72℃	r 2.6	K80	下向き	無色	39℃未満
DQPTⅡ　96	ス第9～36～2号		96℃				白色	39℃以上　64℃未満
DQPTⅡ　139	ス第9～37～2号		139℃				青色	64℃以上 106℃未満

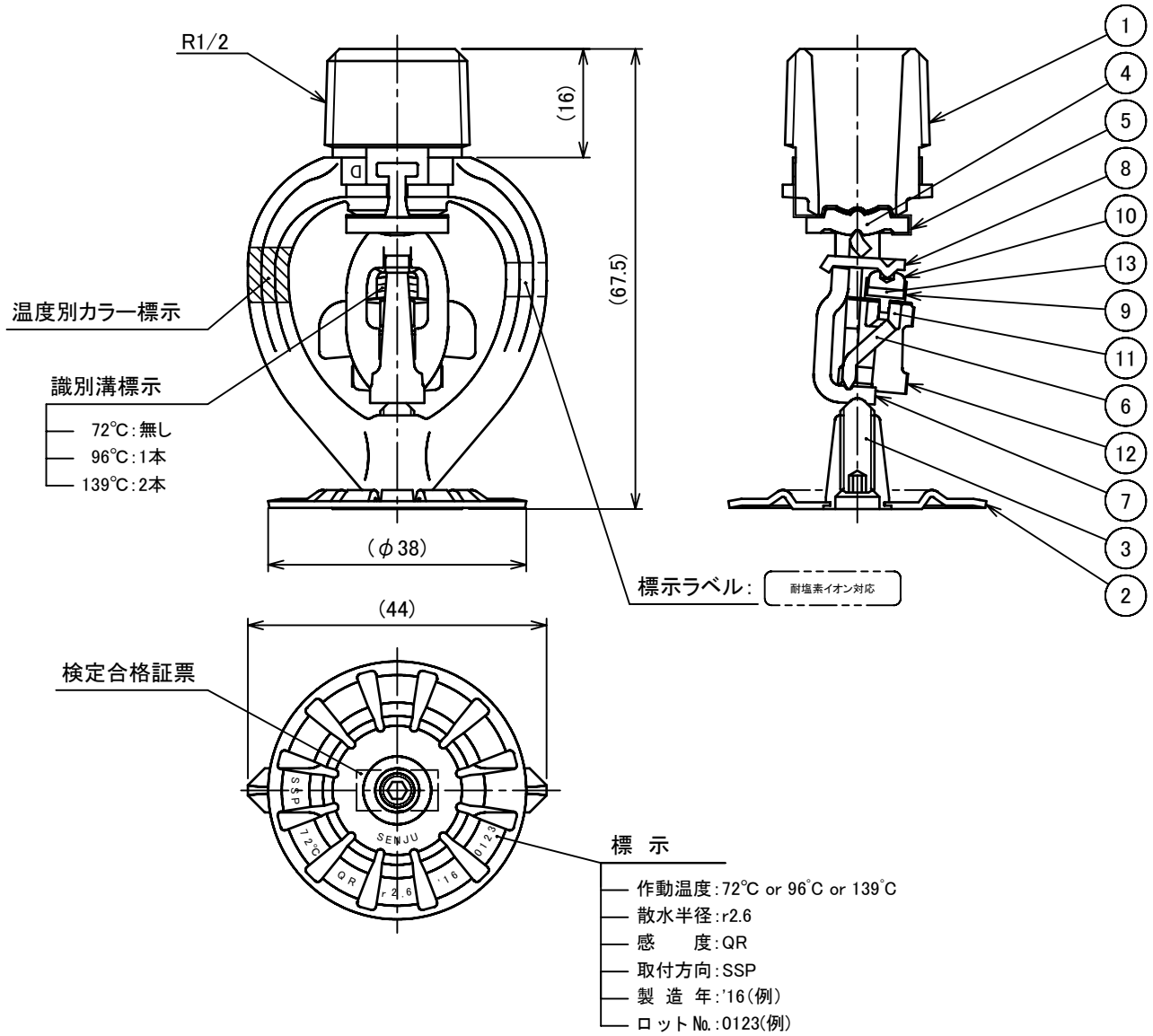

警戒時の設備管内圧力0MPa以上、かつ放水圧力0.1MPa～1.0MPaにてご使用ください。

図面名称	作成年月日	16/04/11	図面番号	版数
閉鎖型スプリンクラーヘッド(高感度型) 耐塩素イオン対応　DQPTⅡ	投影法	3 角 法	J015140	E
	尺　度	1 / 1	千住スプリンクラー株式会社	