番号	名　称	材　質	備　考	番号	名　称	材　質	備　考
1	ボディ	C69300 ※1	耐脱亜鉛銅合金	3	ヒートコレクター(上)	C1100	Crメッキ
2	フレーム	CAC406C	Crメッキ	4	ヒートコレクター(下)	C1100	Crメッキ

※1:ASTM規格

仕　様

名称＼項目	型式承認番号	感度区分	作動温度	有効散水半径	流量定数	取付方向	カラー標示	最高周囲温度
KQRⅡ 72	ス第23～19号	1種	72°C	r 2.6	K80	下向き	無色	39°C未満
KQRⅡ 98	ス第23～20号		98°C				白色	39°C以上 64°C未満
KQRⅡ 139	ス第24～1号		139°C				青色	64°C以上 106°C未満

耐衝撃型ヘッド

標示温度	保護キャップの色
72℃	薄赤
98℃	薄黄
139℃	薄青

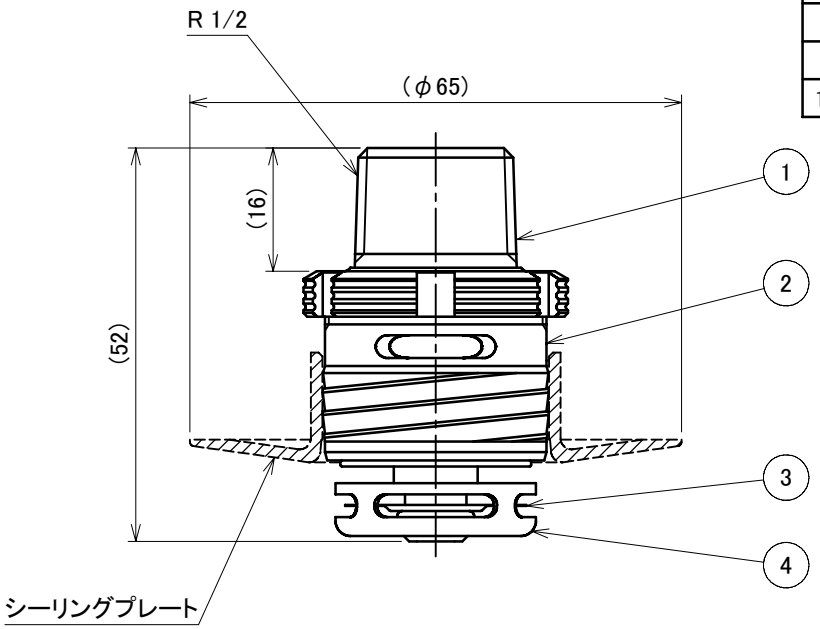

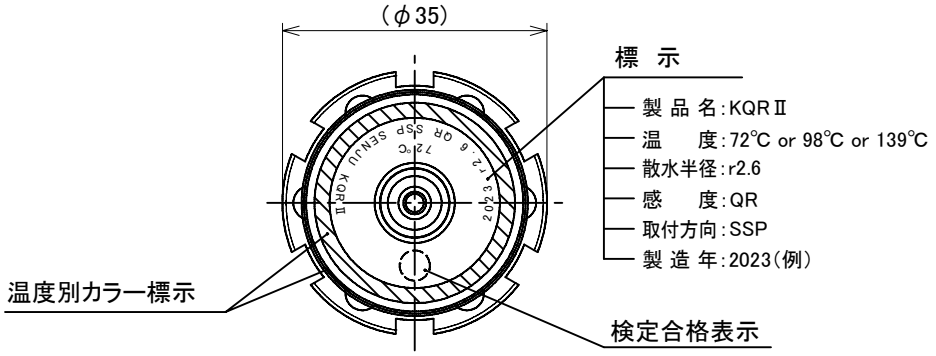

(一社)日本消火装置工業会が定める自主基準(負圧環境下でも使用可能なヘッドの試験基準)に基づき性能が確認されたヘッドです。

図面名称	作成年月日	2023/05/18	図面番号	版 数
閉鎖型スプリンクラーヘッド(高感度型) KQRⅡ	投影法	3 角 法	J085190	D
	尺　度	1 / 1	千住スプリンクラー株式会社	