番号	名　称	材　質	備　考
	ドレンチャーヘッド	C3604	Crメッキ

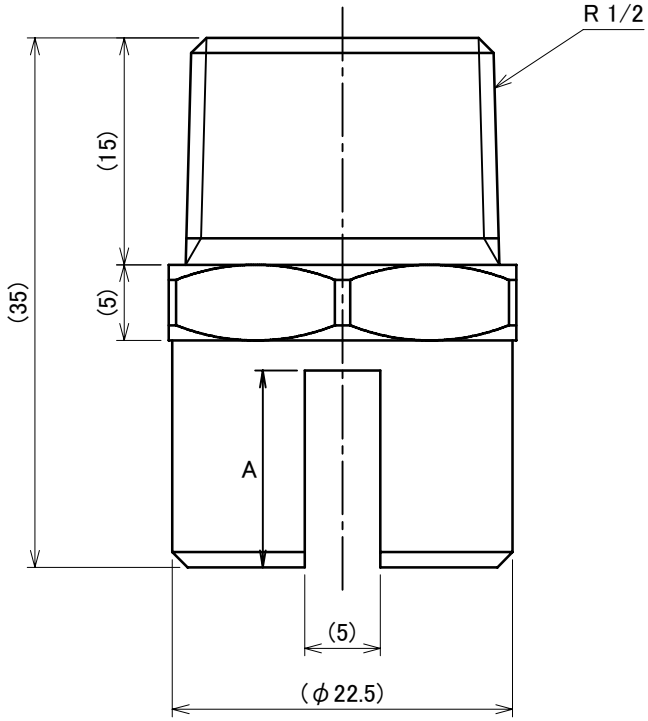

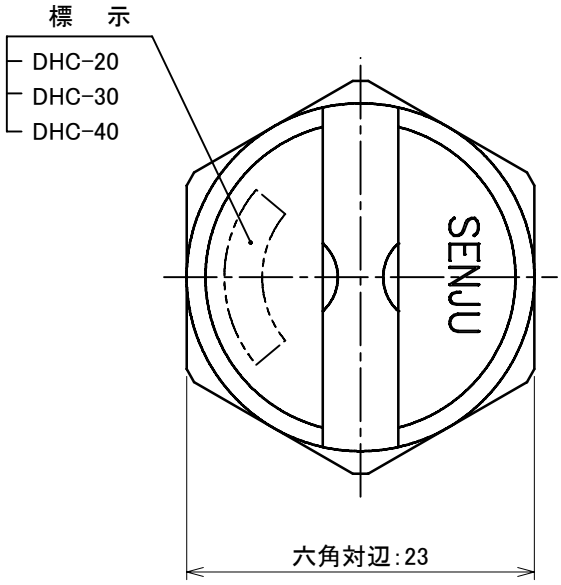

寸法 / 製品名	A	放水量 (0.1MPa)
DHC-20	10	20 L/min
DHC-30	13	30 L/min
DHC-40	14	40 L/min

図面名称	作成年月日	2022/04/11	図面番号	版 数
ドレンチャーヘッド DHC	投影法	3 角 法	J020500	D
	尺　度	2 / 1	千住スプリンクラー株式会社	